DT-HR00777X410-N-25M-CR

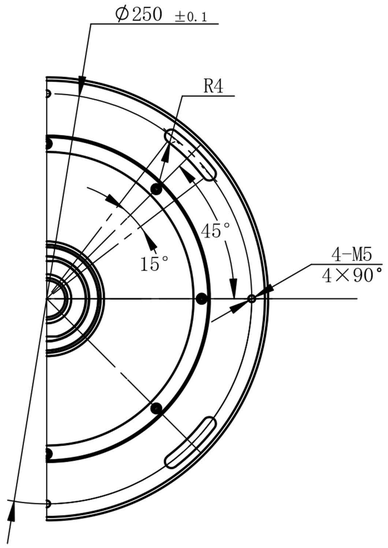

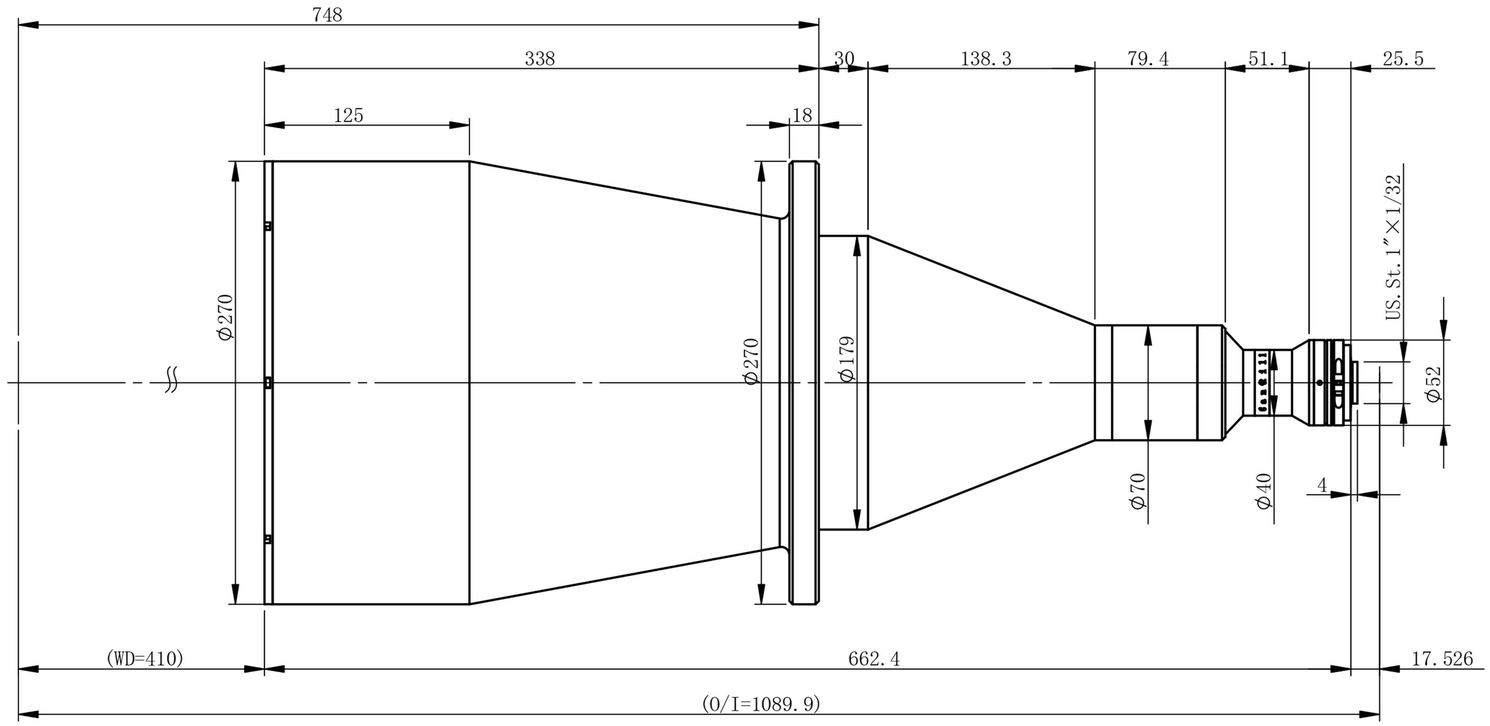

主要参数

光学结构	双远心
倍率	0.0777
物方视野	Φ238.1mm
像方视野	Φ18.5mm
工作距离	410mm±3%
远心度	<0.04°(0.06°)
景深	116.9mm
光圈	F6.5
分辨力	55.2μm
像方MTF	>0.3@160lp/mm
光学畸变	<0.026%(0.071%)
测量范围：	

1.1’	14.2×10.4	182.8×133.8mm
1’	13.1×8.8	168.6×113.3mm
2/3’	8.45×7.07	108.8×91.0mm
1/1.8’	7.2×5.3	92.7×68.2mm

标记	处数	分区	更改文件号	签名	年月日	阶段标记	重量	比例
设计			标准化					
校核			工艺					
主管设计			审核					
			批准			共 张 第 张	版本	

双翌 SHUANGYI

深圳市双翌光电科技有限公司

DT-HR00777X410-N-25M-CR

替代

零件代号

借(通)用件登记

描图

描校

旧底图总号

底图总号

签字

日期