DT-HR00529X540-N-25M-CR

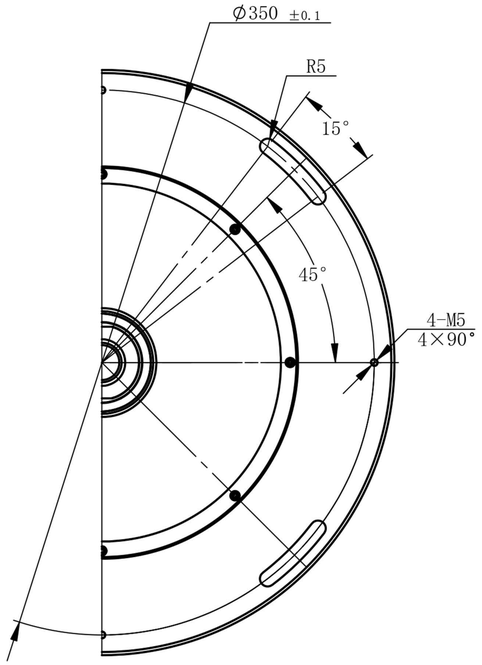

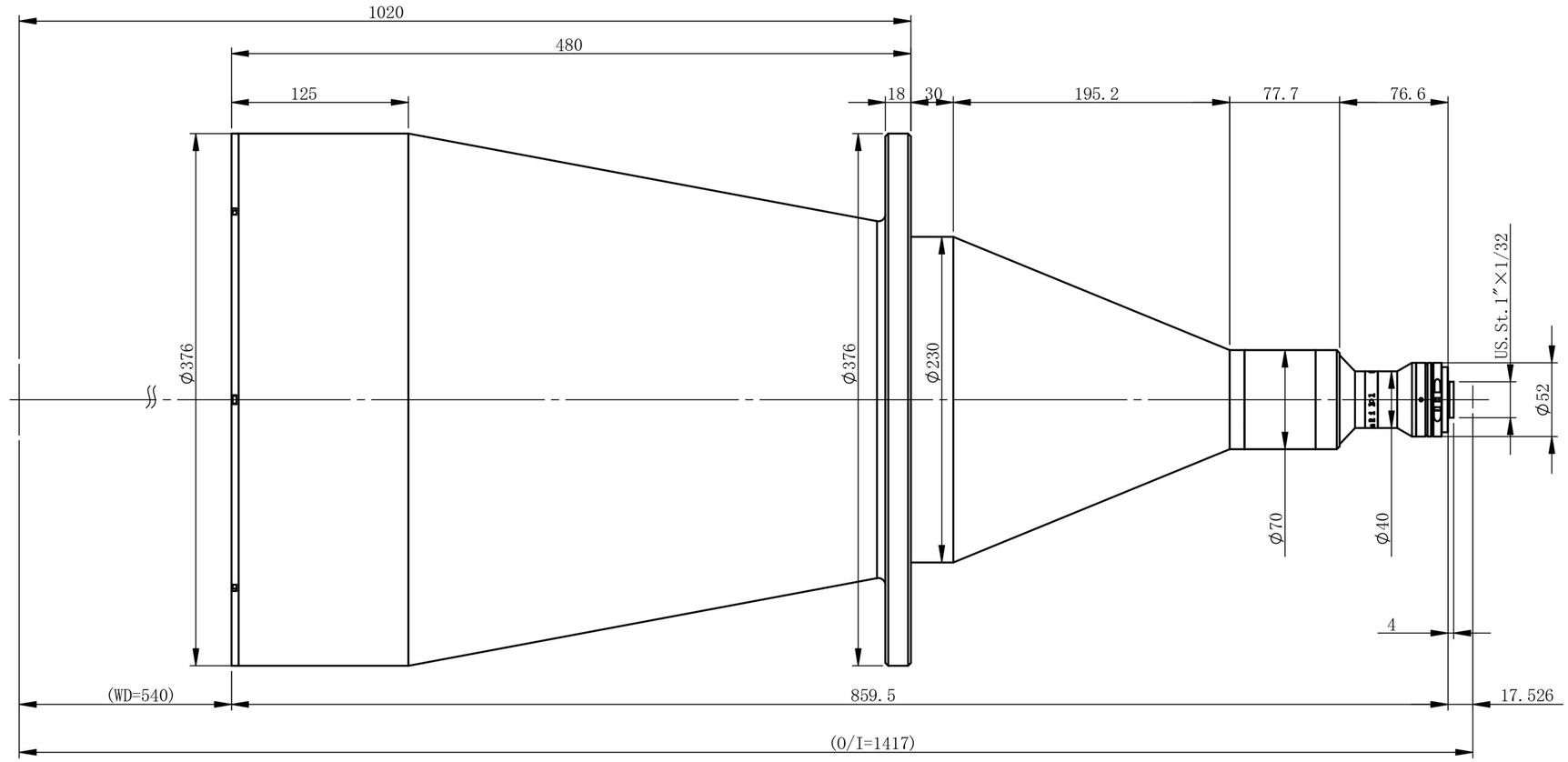

主要参数

光学结构	双远心
倍率	0.0529
物方视野	Φ349.7mm
像方视野	Φ18.5mm
工作距离	540mm±3%
远心度	<0.05°(0.06°)
景深	252.7mm
光圈	F6.5
分辨力	81.1μm
像方MTF	>0.3@160lp/mm
光学畸变	<0.042%(0.062%)
测量范围：	

1.1'	14.2×10.4	268.4×196.6mm
1'	13.1×8.8	247.6×166.4mm
2/3'	8.45×7.07	159.7×133.6mm
1/1.8'	7.2×5.3	136.1×100.2mm

零件代号
借(通)用件登记
描图
描校
旧底图总号
底图总号
签字
日期

标记	处数	分区	更改文件号	签名	年月日
设计			标准化		
校核			工艺		
主管设计			审核		
			批准		

双翌 SHUANGYI

深圳市双翌光电科技有限公司

阶段标记	重量	比例

DT-HR00529X540-N-25M-CR

共 张 第 张 | 版本 | 替代