DT-HR00475X700-N-25M-CR

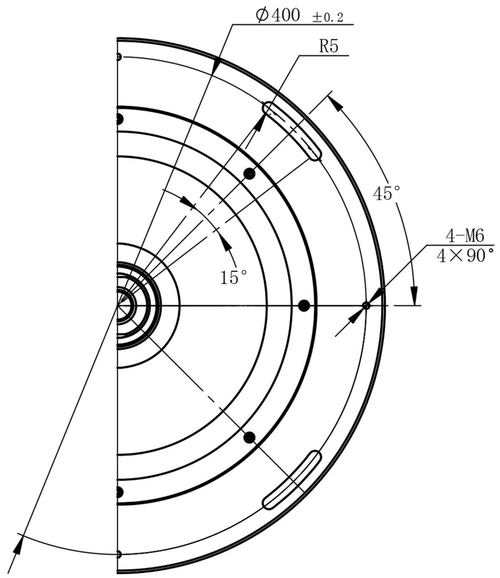

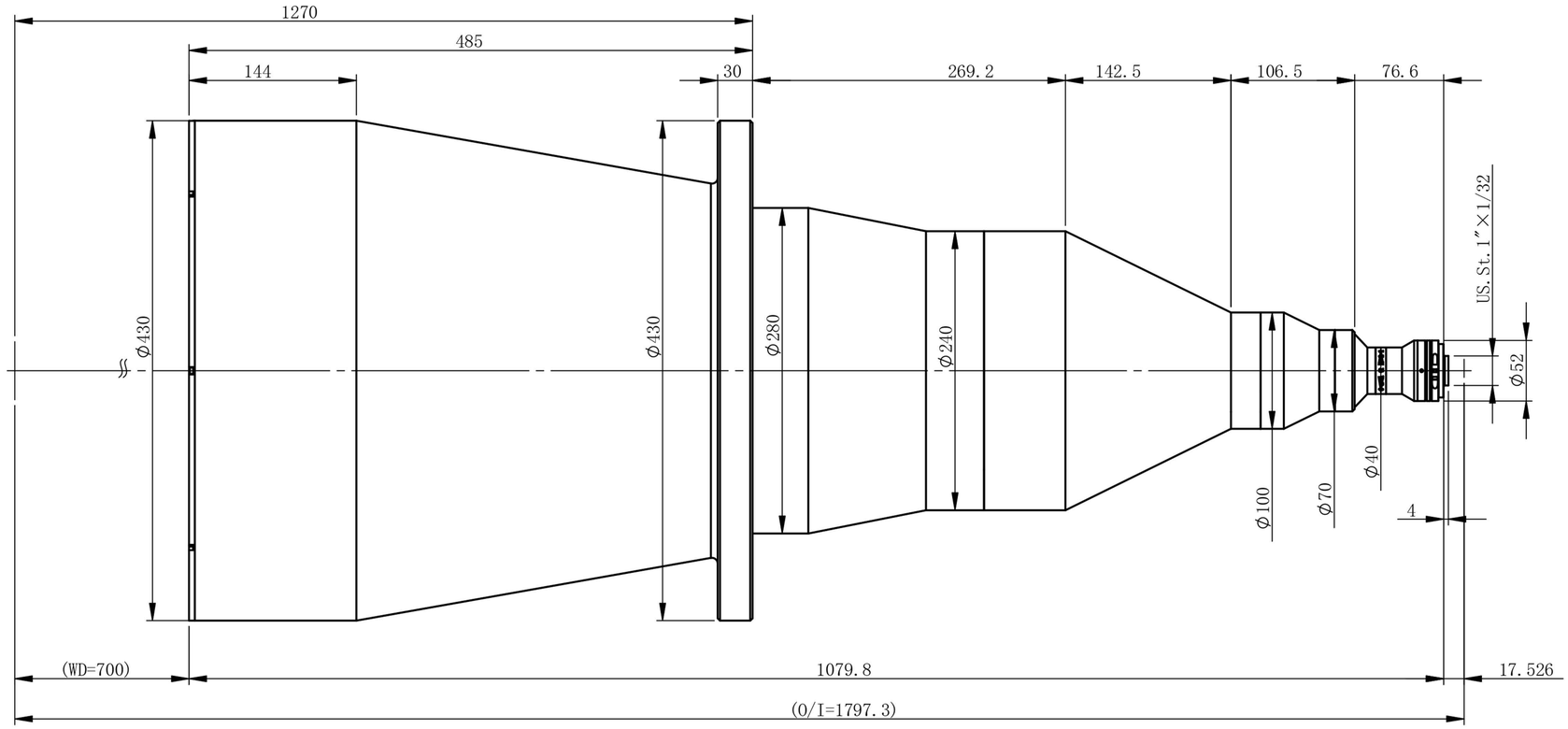

主要参数

光学结构	双远心
倍率	0.0475
物方视野	Φ389.5mm
像方视野	Φ18.5mm
工作距离	700mm±3%
远心度	<0.04°(0.06°)
景深	313.6mm
光圈	F6.5
分辨力	90.4μm
像方MTF	>0.3@160lp/mm
光学畸变	<0.045%(0.062%)
测量范围：	

1.1’	14.2×10.4	298.9×218.9mm
1’	13.1×8.8	275.8×185.3mm
2/3’	8.45×7.07	177.9×148.8mm
1/1.8’	7.2×5.3	151.6×111.6mm

零件代号
借(通)用件登记
描图
描校
旧底图总号
底图总号
签字
日期

标记	处数	分区	更改文件号	签名	年月日
设计			标准化		
校核			工艺		
主管设计			审核		
			批准		

双翌 SHUANGYI

深圳市双翌光电科技有限公司

阶段标记	重量	比例

DT-HR00475X700-N-25M-CR

共 张 第 张 版本 替代