DT-HR0138X180-N-10M-CR

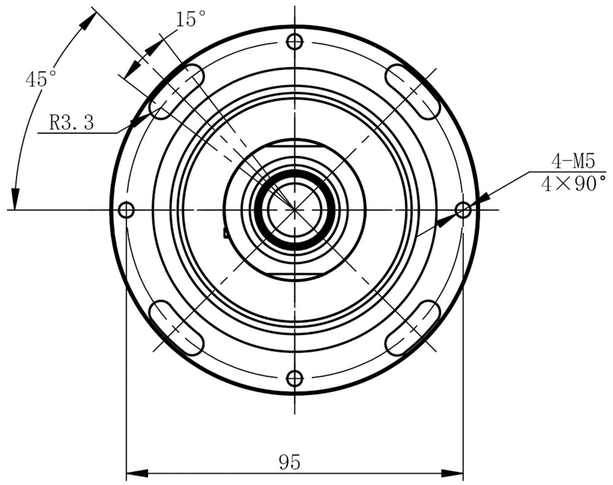

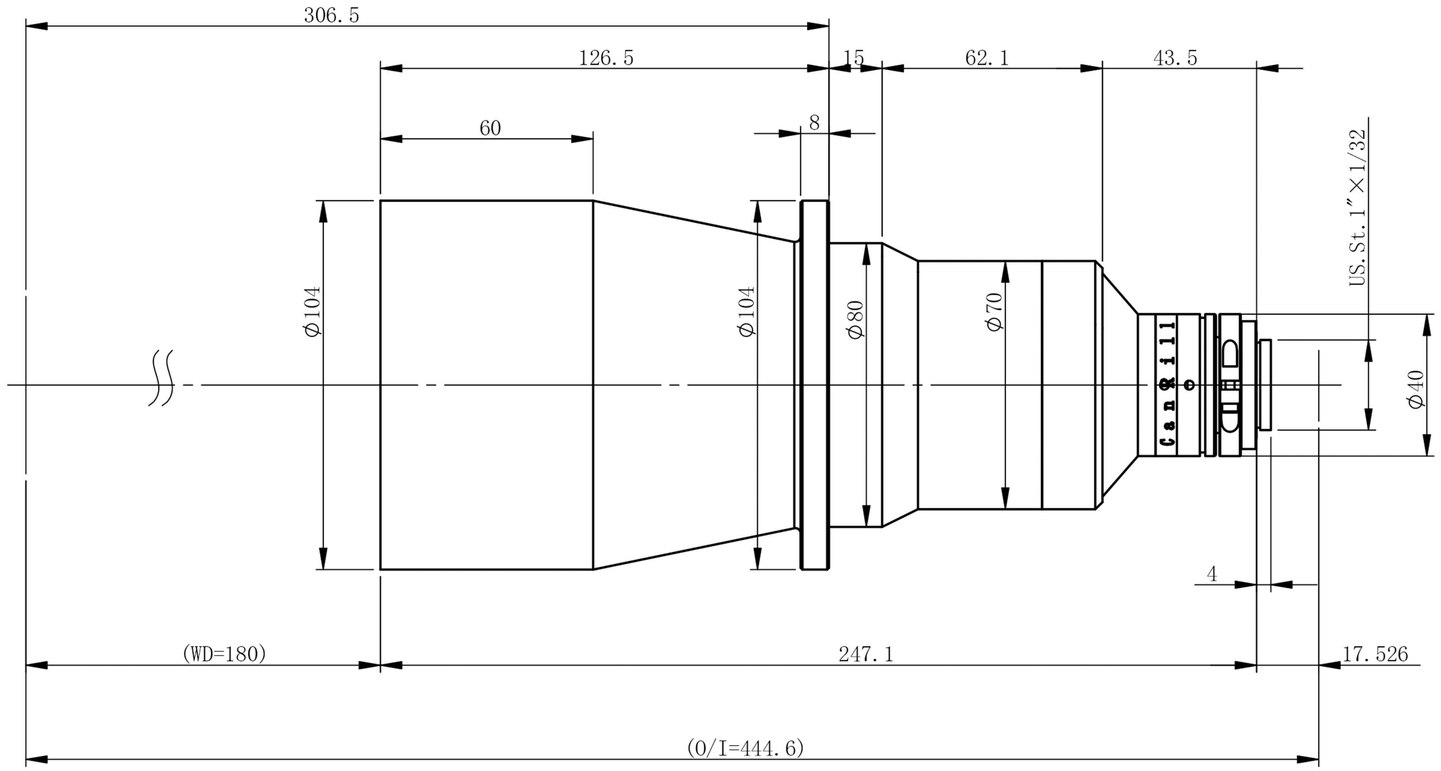

主要参数

光学结构	双远心
倍率	0.138
物方视野	Φ79.7mm
像方视野	Φ11mm
工作距离	180mm±3%
远心度	<0.03°(0.06°)
景深	46.5mm
光圈	F8
分辨力	38.39μm
像方MTF	>0.3@130lp/mm
光学畸变	<0.062%(0.1%)
测量范围：	

2/3’	8.45×7.07	61.2×51.2mm
1/1.8’	7.2×5.3	52.2×38.4mm
1/2’	6.4×4.8	46.4×34.8mm
1/2.3’	6.2×4.6	44.9×33.3mm

零件代号
借(通)用件登记
描图
描校
旧底图总号
底图总号
签字
日期

标记	处数	分区	更改文件号	签名	年月日
设计			标准化		
校核			工艺		
主管设计			审核		
			批准		

双翌 SHUANGYI

深圳市双翌光电科技有限公司

阶段标记	重量	比例

DT-HR0138X180-N-10M-CR

共 张 第 张 版本 替代