DT-HR012X250-N-10M-CR

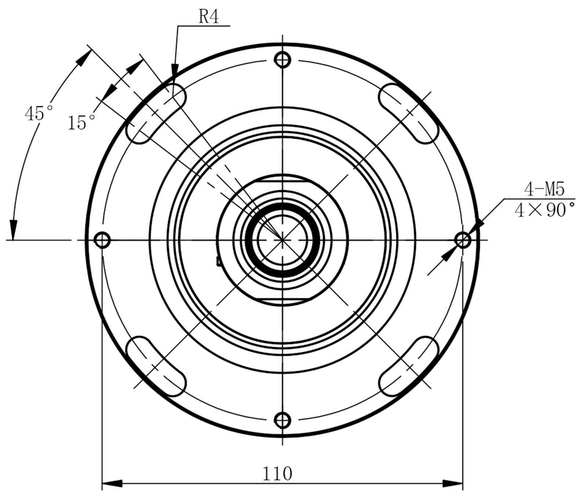

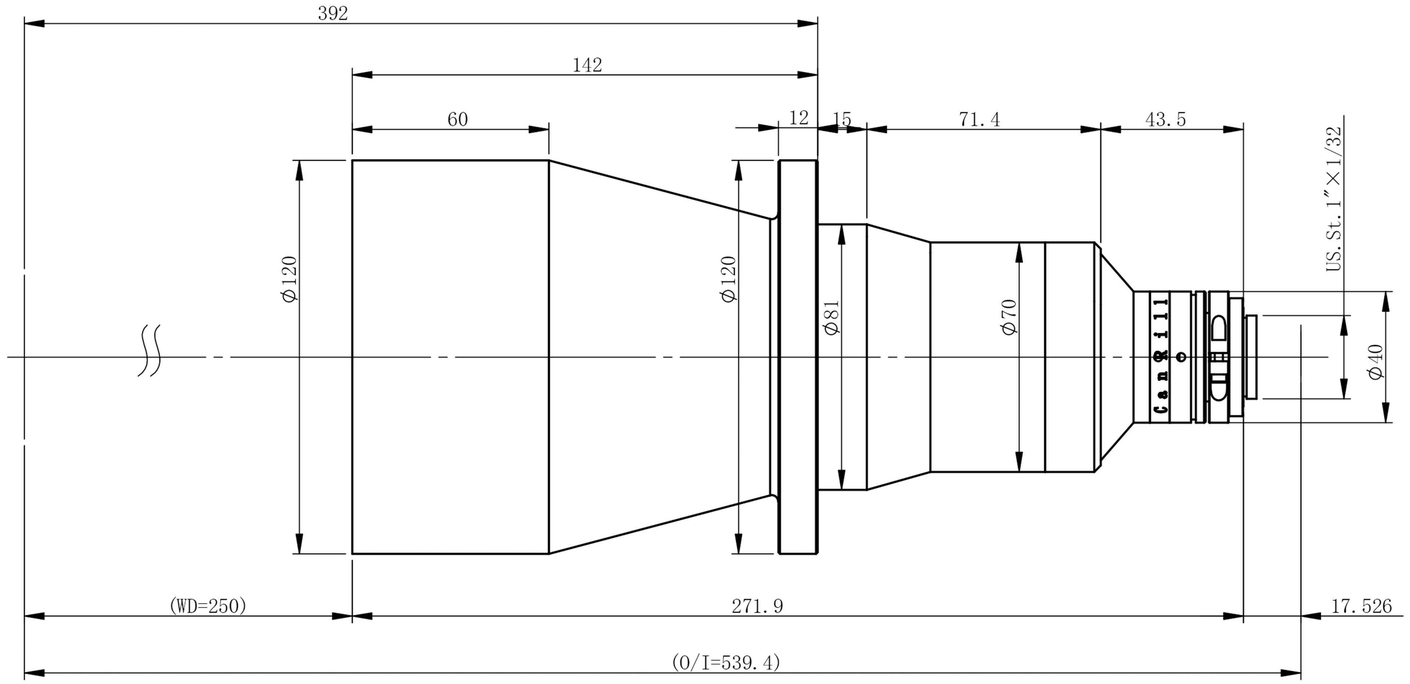

主要参数

光学结构		双远心
倍率		0.12
物方视野		Φ91.7mm
像方视野		Φ11mm
工作距离		250mm±3%
远心度		<0.04°(0.06°)
景深		60.9mm
光圈		F8
分辨力		44.0μm
像方MTF		>0.3@130lp/mm
光学畸变		<0.065%(0.100%)
测量范围：		
2/3’	8.45×7.07	70.4×58.9mm
1/1.8’	7.2×5.3	60.0×44.2mm
1/2’	6.4×4.8	53.3×40.0mm
1/2.3’	6.2×4.6	51.7×38.3mm

零件代号
借(通)用件登记
描图
描校
旧底图总号
底图总号
签字
日期

标记	处数	分区	更改文件号	签名	年月日	双翌 SHUANGYI	深圳市双翌光电科技有限公司
设计			标准化			阶段标记 / 重量 / 比例	DT-HR012X250-N-10M-CR
校核			工艺				
主管设计			审核				
			批准			共 张 第 张 / 版本	替代