DT-HR009X260-N-10M-CR

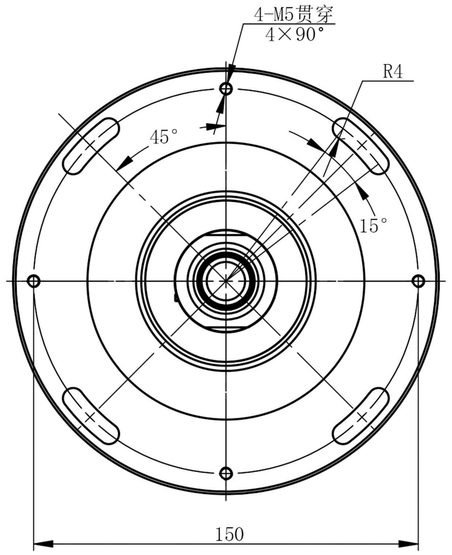

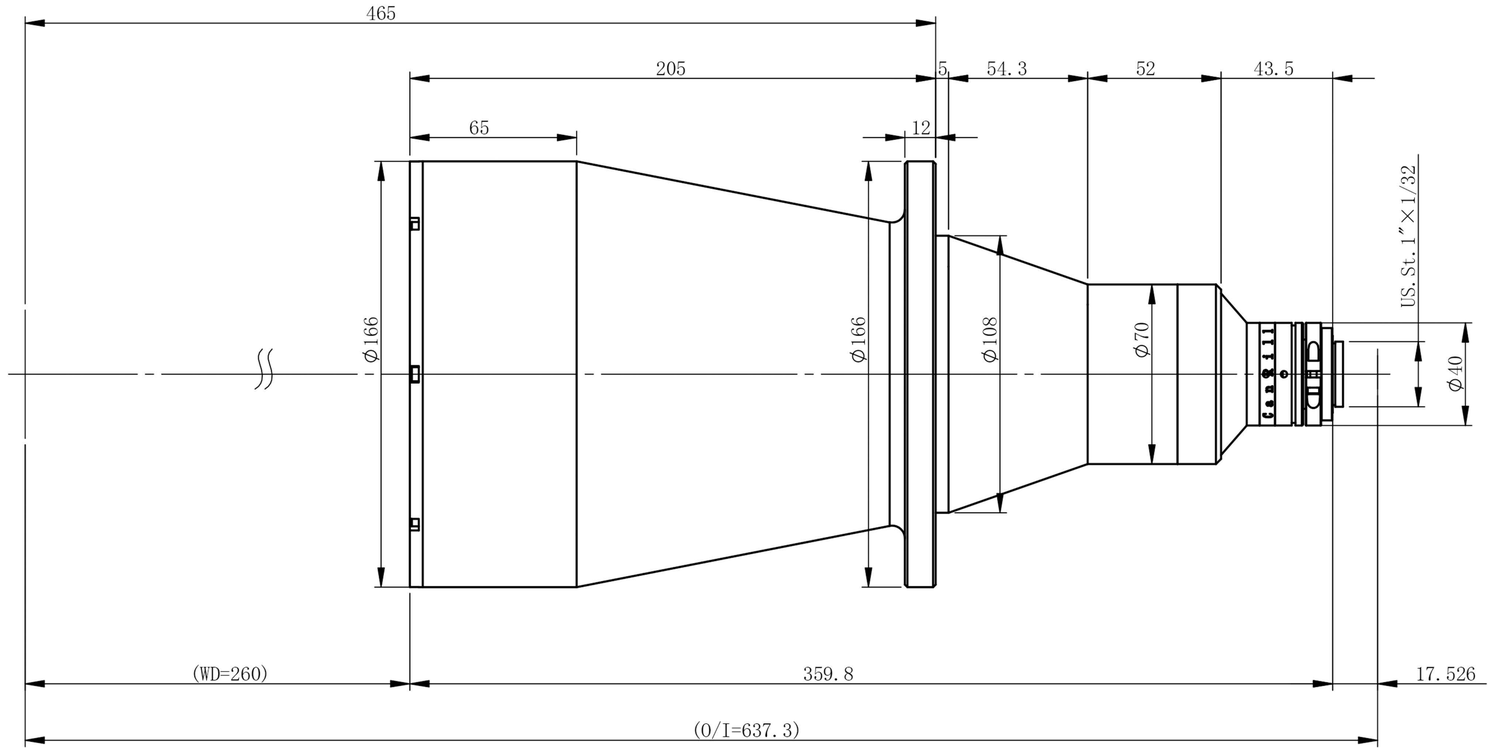

主要参数

光学结构	双远心
倍率	0.09
物方视野	Φ122.2mm
像方视野	Φ11mm
工作距离	260mm±3%
远心度	<0.04°(0.06°)
景深	108.1mm
光圈	F8
分辨力	58.6μm
像方MTF	>0.3@130lp/mm
光学畸变	<0.060%(0.080%)
测量范围：	
2/3’ 8.45×7.07	93.9×78.6mm
1/1.8’ 7.2×5.3	80.0×58.9mm
1/2’ 6.4×4.8	71.1×53.3mm
1/2.3’ 6.2×4.6	68.9×51.1mm

零件代号	借(通)用件登记	描图	描校	旧底图总号	底图总号	签字	日期

标记	处数	分区	更改文件号	签名	年月日
设计			标准化		
校核			工艺		
主管设计			审核		
			批准		

双翌 SHUANGYI

深圳市双翌光电科技有限公司

阶段标记	重量	比例

DT-HR009X260-N-10M-CR

共 张 第 张 版本 替代