DT-HR008X280-N-10M-CR

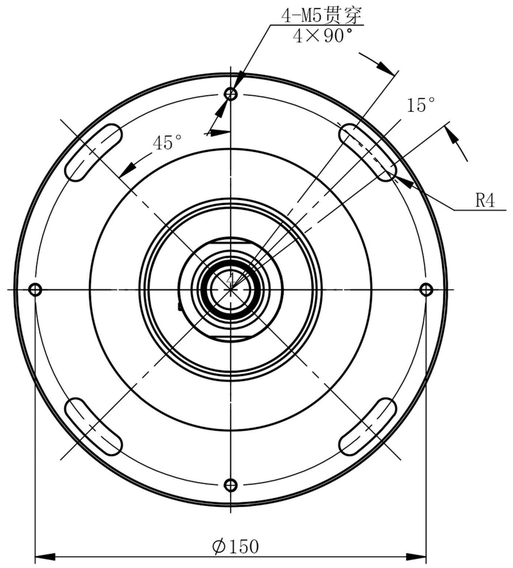

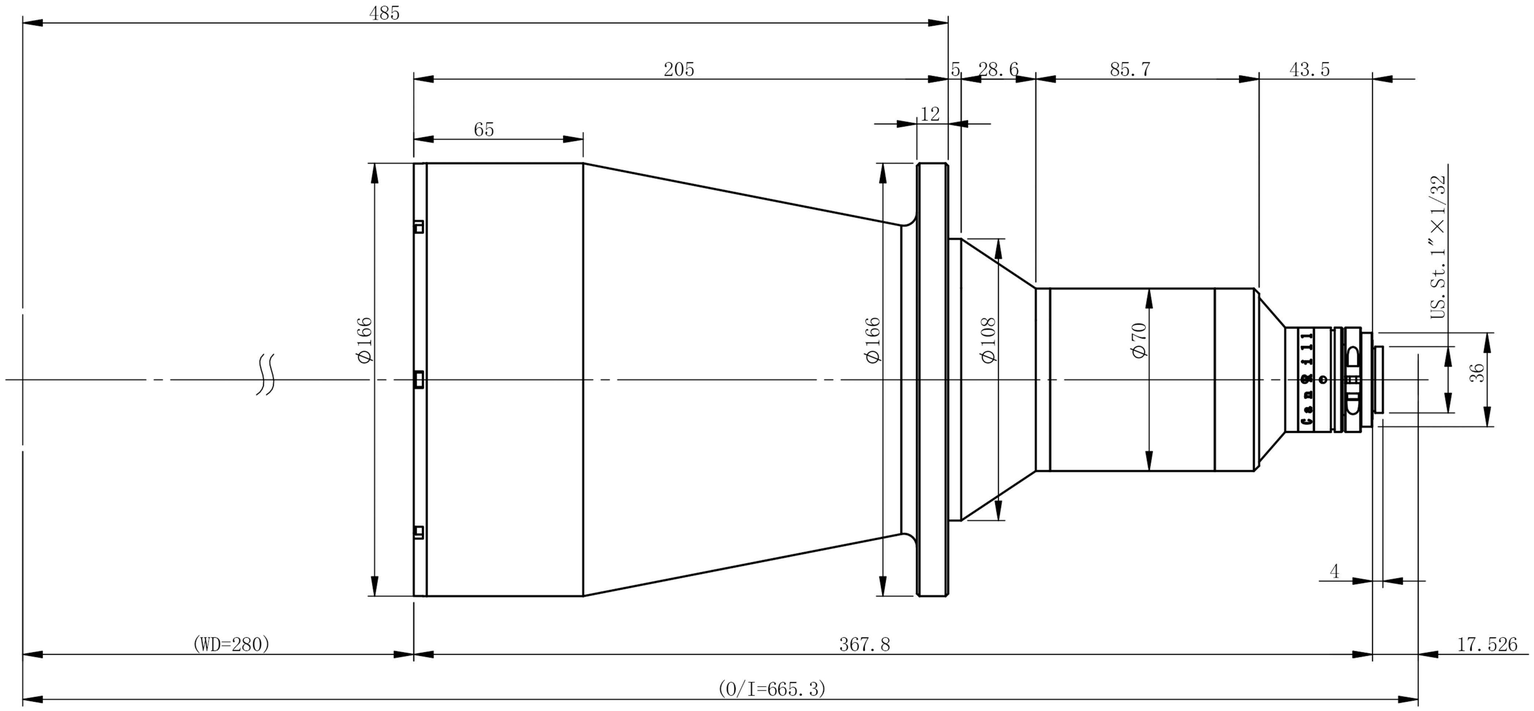

主要参数

光学结构	双远心
倍率	0.08
物方视野	Φ137.5mm
像方视野	Φ11mm
工作距离	280mm±3%
远心度	<0.04°(0.06°)
景深	136.2mm
光圈	F8
分辨力	66.0μm
像方MTF	>0.3@130lp/mm
光学畸变	<0.070%(0.090%)
测量范围：	
2/3’ 8.45×7.07	105.6×88.4mm
1/1.8’ 7.2×5.3	90.0×66.3mm
1/2’ 6.4×4.8	80.0×60.0mm
1/2.3’ 6.2×4.6	77.5×57.5mm

标记	处数	分区	更改文件号	签名	年月日
设计			标准化		
校核			工艺		
主管设计			审核		
			批准		

双翌 SHUANGYI

深圳市双翌光电科技有限公司

阶段标记	重量	比例

DT-HR008X280-N-10M-CR

共 张 第 张 版本 替代

零件代号 | 借(通)用件登记 | 描图 | 描校 | 旧底图总号 | 底图总号 | 签字 | 日期