DT-HR00725X320-N-10M-CR

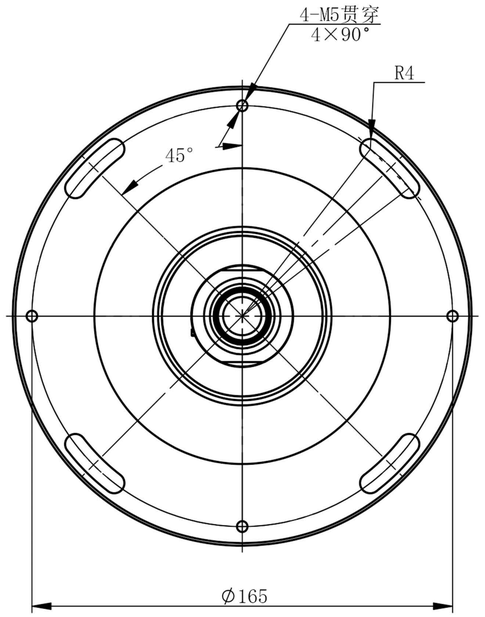

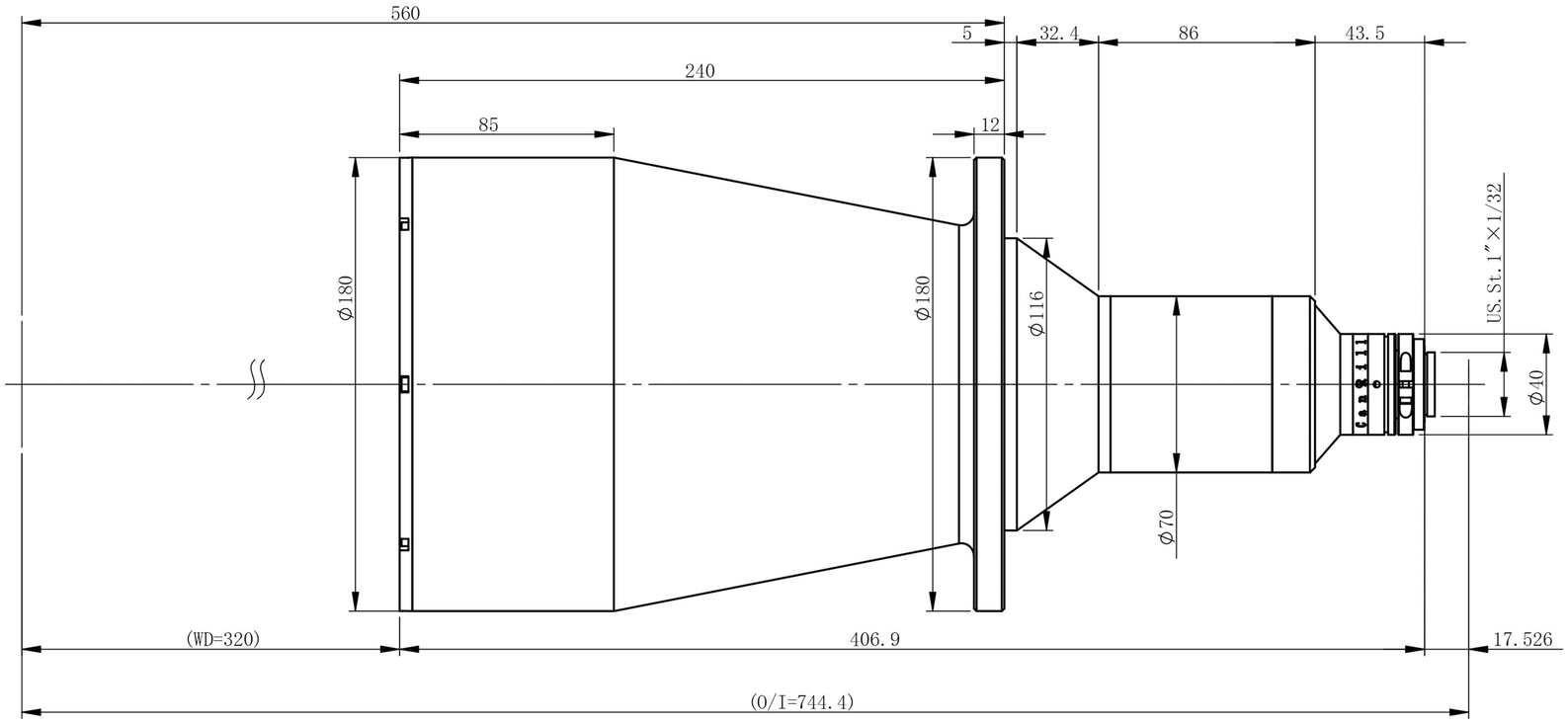

主要参数

光学结构	双远心
倍率	0.0725
物方视野	Φ151.7mm
像方视野	Φ11mm
工作距离	320mm±3%
远心度	<0.04°(0.06°)
景深	166.7mm
光圈	F8
分辨力	72.78μm
像方MTF	>0.3@130lp/mm
光学畸变	<0.066%（0.100%）

测量范围：

2/3’	8.45×7.07	116.6×97.5mm
1/1.8’	7.2×5.3	99.3×73.1mm
1/2’	6.4×4.8	88.3×66.2mm
1/2.3’	6.2×4.6	85.5×63.4mm

零件代号
借(通)用件登记
描图
描校
旧底图总号
底图总号
签字
日期

标记	处数	分区	更改文件号	签名	年月日
设计			标准化		
校核			工艺		
主管设计			审核		
			批准		

双翌 SHUANGYI

深圳市双翌光电科技有限公司

阶段标记	重量	比例

DT-HR00725X320-N-10M-CR

共 张 第 张 版本 替代