DT-HR00727X250-N-5M-CR

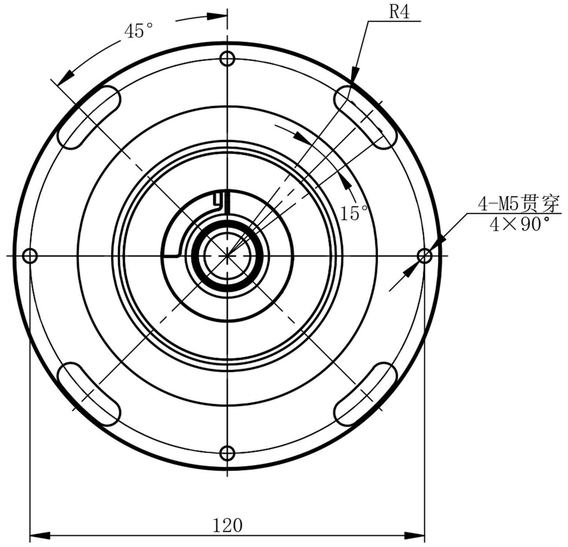

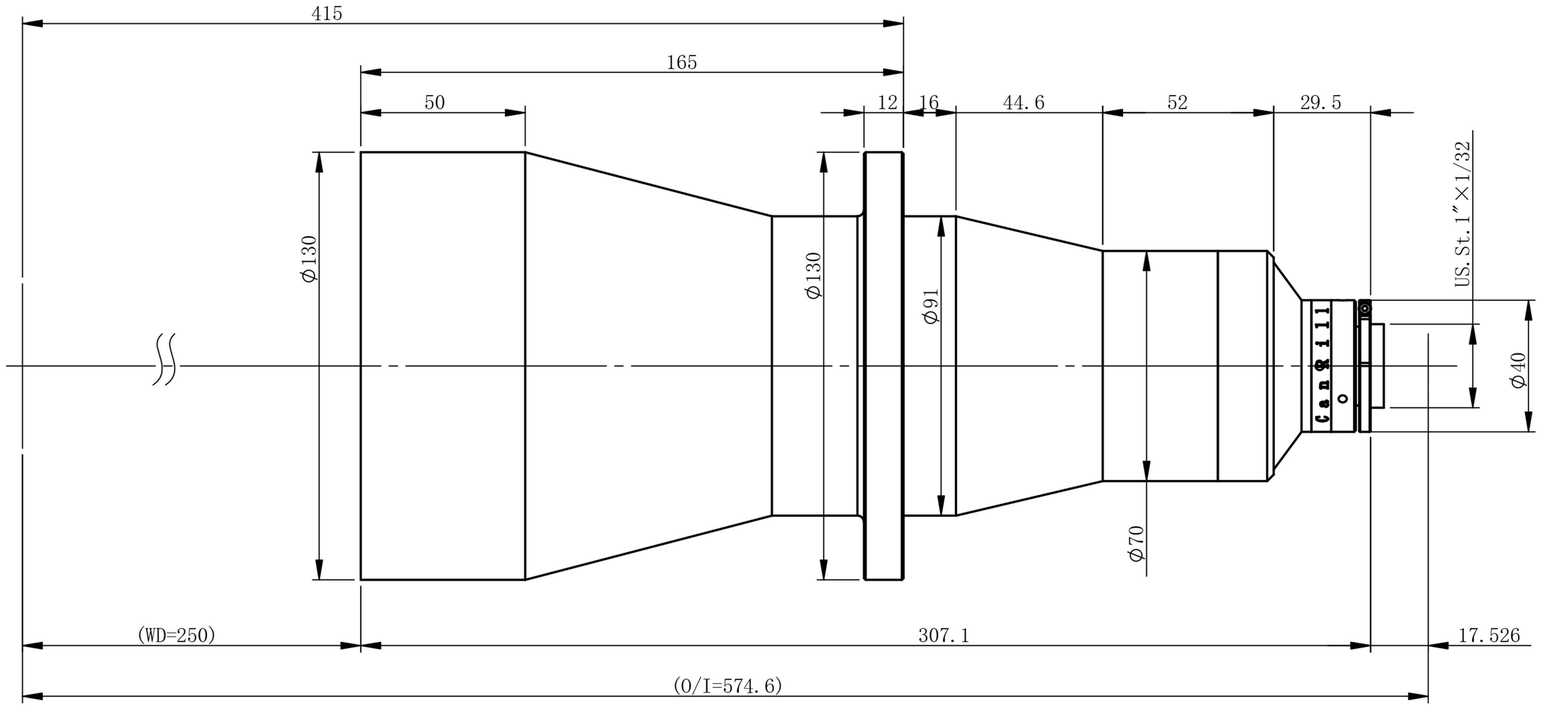

主要参数

光学结构	双远心
倍率	0.0727
物方视野	Φ110.0mm
像方视野	Φ8mm
工作距离	250mm±3%
远心度	<0.04°(0.06°)
景深	115.9mm
光圈	F5.5
分辨力	50.0μm
像方MTF	>0.3@185lp/mm
光学畸变	<0.095%(0.127%)
测量范围：	
1/2’ 6.4×4.8	88.0×66.0mm
1/2.3’ 6.2×4.6	85.3×63.3mm
1/2.5’ 5.8×4.3	79.8×59.1mm
1/3’ 4.8×3.6	66.0×49.5mm

零件代号
借(通)用件登记
描图
描校
旧底图总号
底图总号
签字
日期

标记	处数	分区	更改文件号	签名	年月日	阶段标记	重量	比例
设计			标准化					
校核			工艺					
主管设计			审核					
			批准			共 张 第 张	版本	

双翌 SHUANGYI

深圳市双翌光电科技有限公司

DT-HR00727X250-N-5M-CR

替代