DT-HR00585X280-N-5M-CR

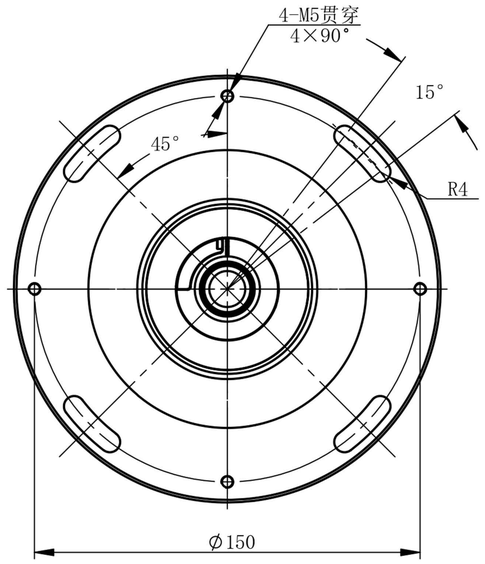

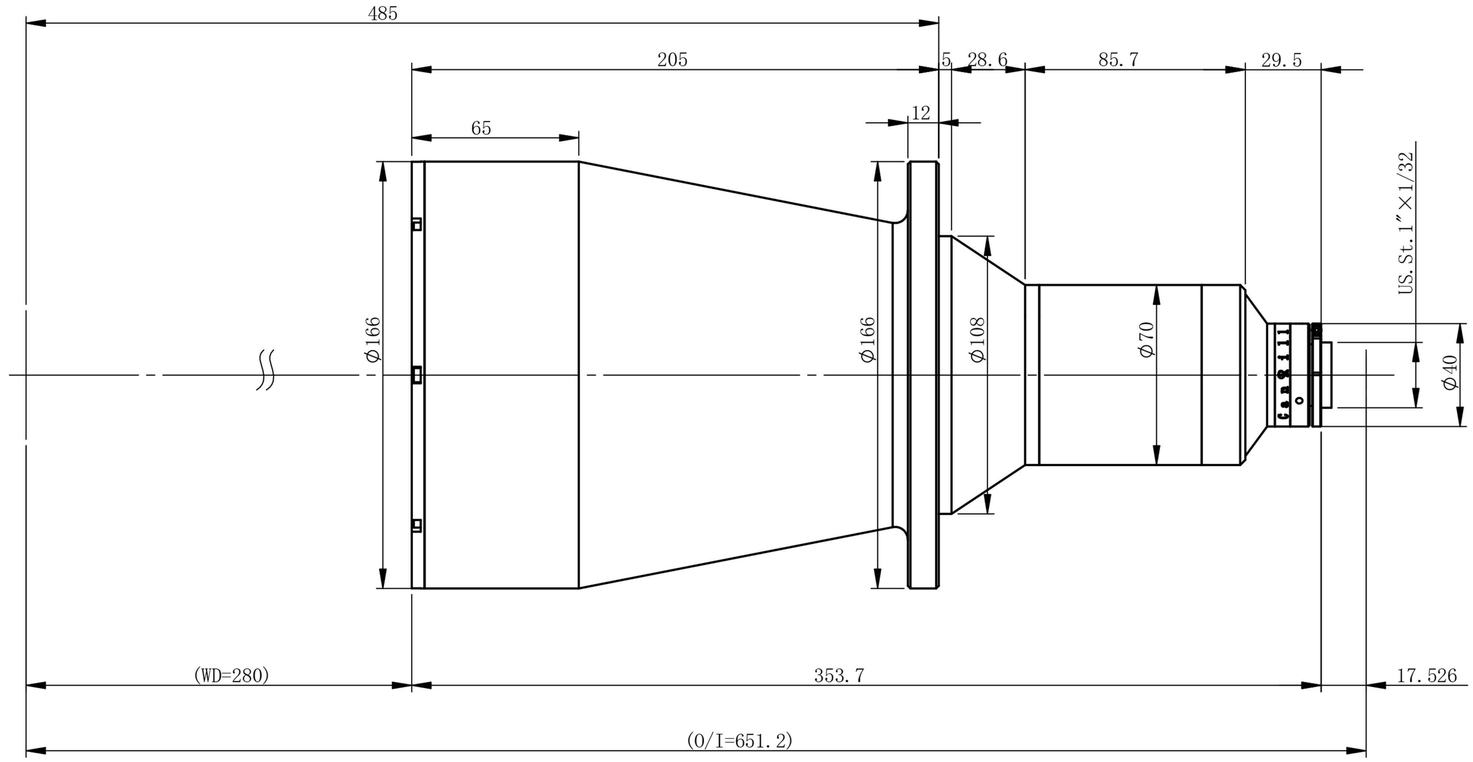

主要参数		**HD版**
光学结构		双远心
倍率		0.0585
物方视野		Φ136.8mm
像方视野		Φ8mm
工作距离		280mm±3%
远心度		<0.04°(0.06°)
景深		179.9mm
光圈		F5.5
分辨力		62.2μm
像方MTF		>0.3@185lp/mm
光学畸变		<0.095%(0.153%)
测量范围：		
1/2’	6.4×4.8	109.4×82.1mm
1/2.3’	6.2×4.6	106.0×78.6mm
1/2.5’	5.8×4.3	99.1×73.5mm
1/3’	4.8×3.6	82.1×61.5mm

零件代号
借(通)用件登记
描图
描校
旧底图总号
底图总号
签字
日期

标记	处数	分区	更改文件号	签名	年月日
设计			标准化		
校核			工艺		
主管设计			审核		
			批准		

双翌 SHUANGYI

深圳市双翌光电科技有限公司

阶段标记	重量	比例

DT-HR00585X280-N-5M-CR

共 张 第 张 版本 替代