DT-HR00205X700-N-5M-CR

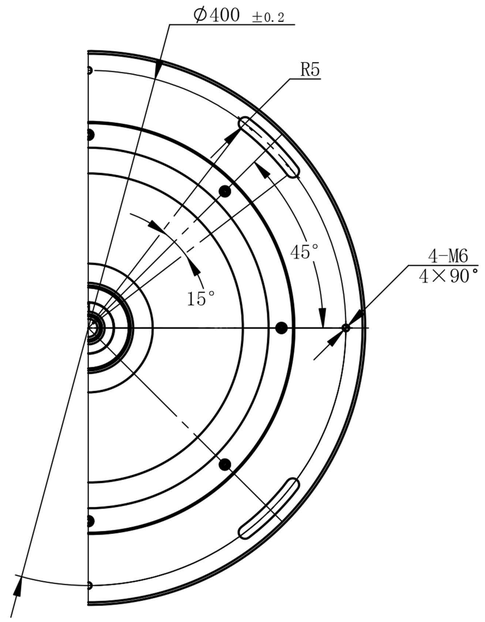

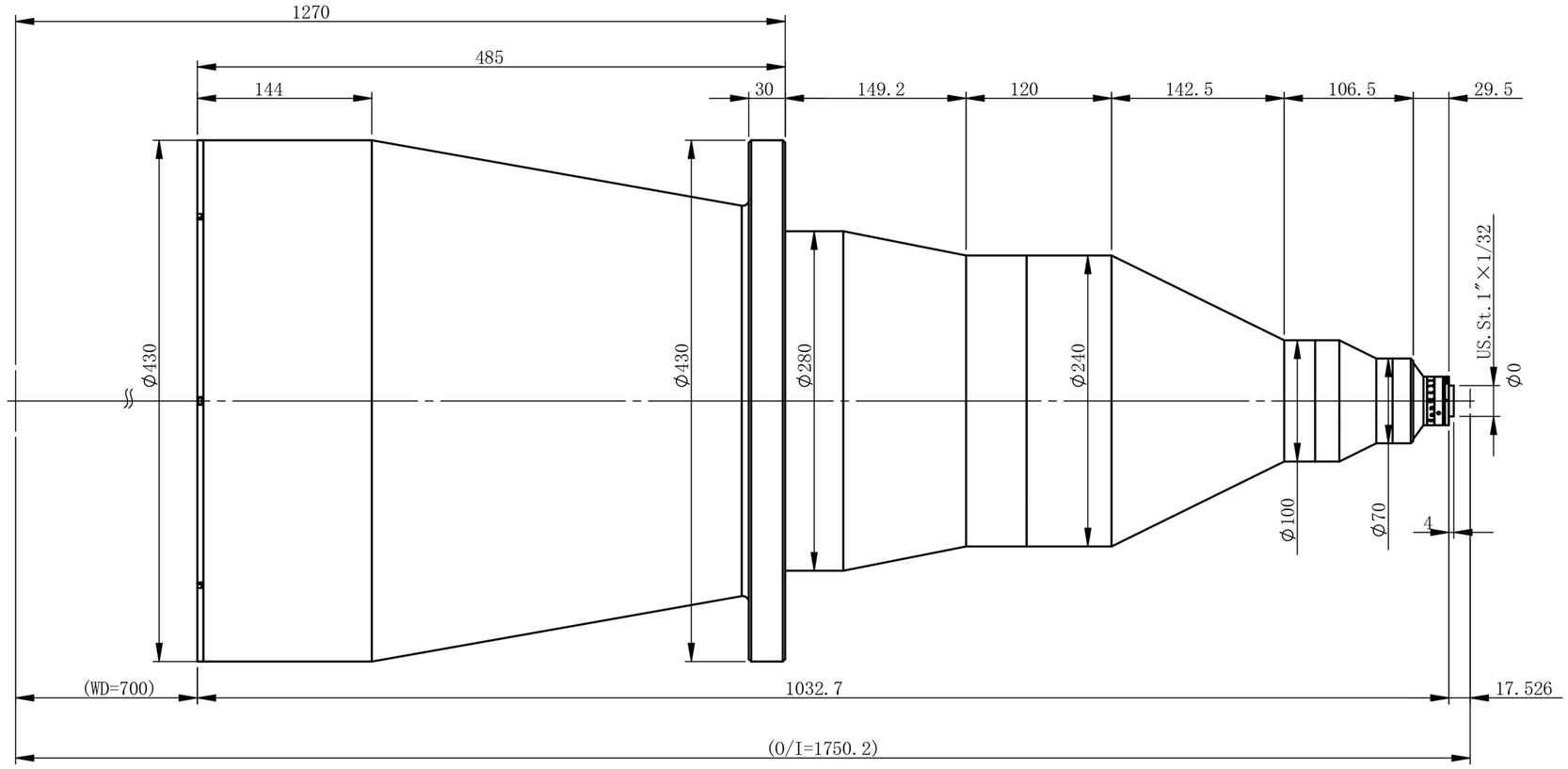

主要参数

光学结构	双远心
倍率	0.0205
物方视野	Φ390.2mm
像方视野	Φ8mm
工作距离	700mm±3%
远心度	<0.04°(0.06°)
景深	1348.7mm
光圈	F5.5
分辨力	177.4μm
像方MTF	>0.3@185lp/mm
光学畸变	<0.095%(0.128%)
测量范围：	

1/2'	6.4×4.8	312.2×234.1mm
1/2.3'	6.2×4.6	302.4×224.4mm
1/2.5'	5.8×4.3	282.9×209.8mm
1/3'	4.8×3.6	234.1×175.6mm

标记	处数	分区	更改文件号	签名	年月日
设计			标准化		
校核			工艺		
主管设计			审核		
			批准		

双翌 SHUANGYI

深圳市双翌光电科技有限公司

阶段标记	重量	比例

DT-HR00205X700-N-5M-CR

共 张 第 张 版本 替代

零件代号 | 借(通)用件登记 | 描图 | 描校 | 旧底图总号 | 底图总号 | 签字 | 日期