FPC185-N97-4C-8G-128G-GL

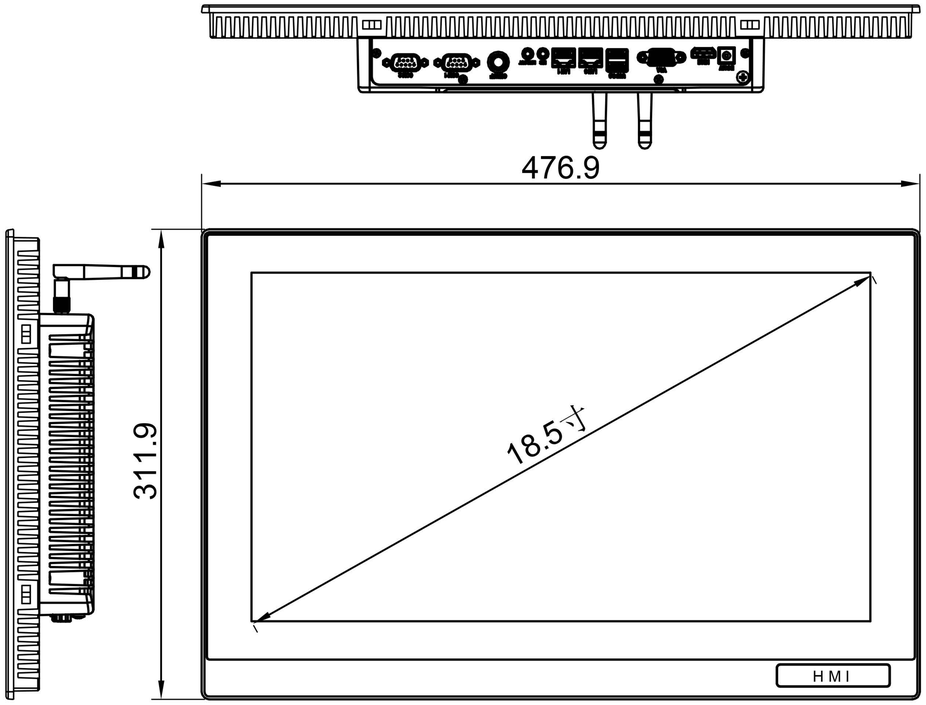

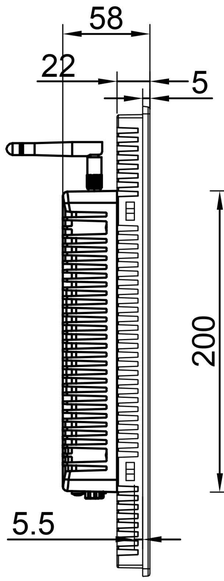

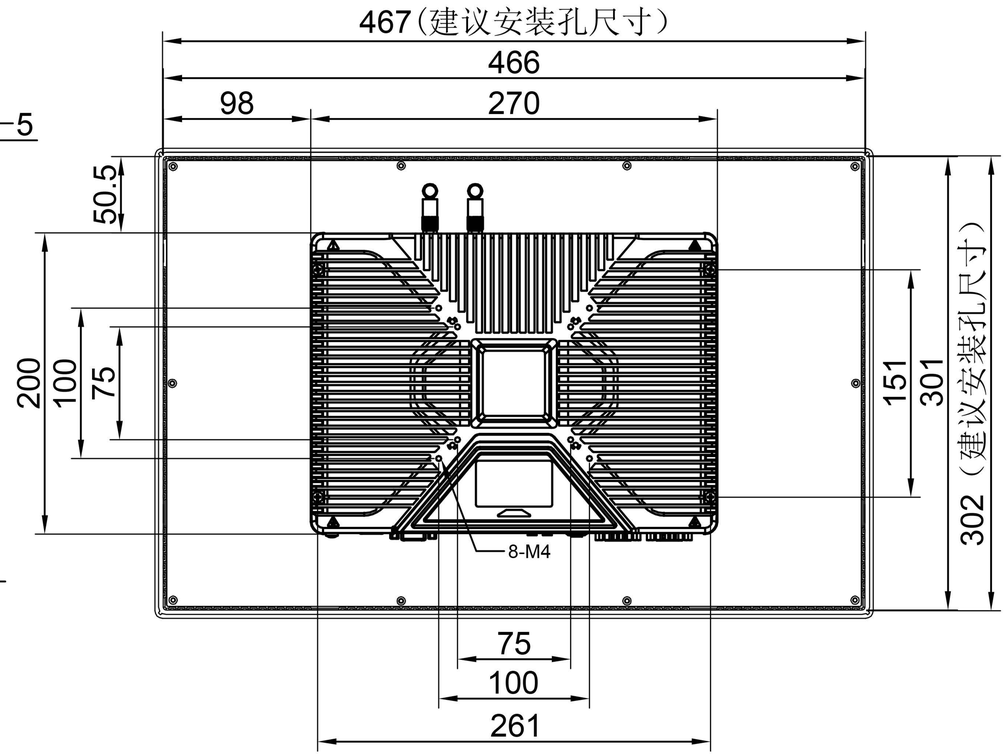

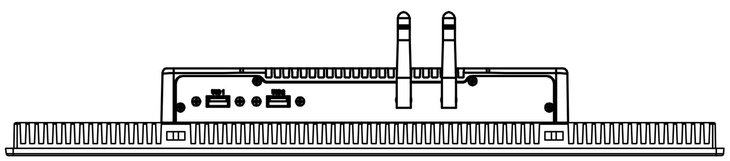

标记	处数	分区	更改文件号	签名	年月日	双翌 SHUANGYI	深圳市双翌光电科技有限公司
设计			标准化			阶段标记 / 重量 / 比例	FPC185-N97F-4C-8G-128G-GL
校核			工艺				
主管设计			审核				
			批准			共 张 第 张 / 版本	替代

零件代号
借(通)用件登记
描图
描校
旧底图总号
底图总号
签字
日期