RevNo	Revision note	Date	Signature	Checked

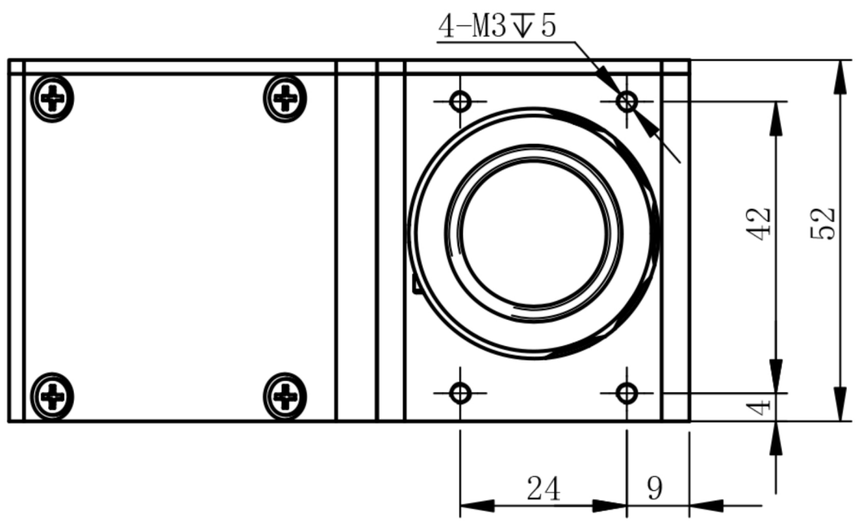

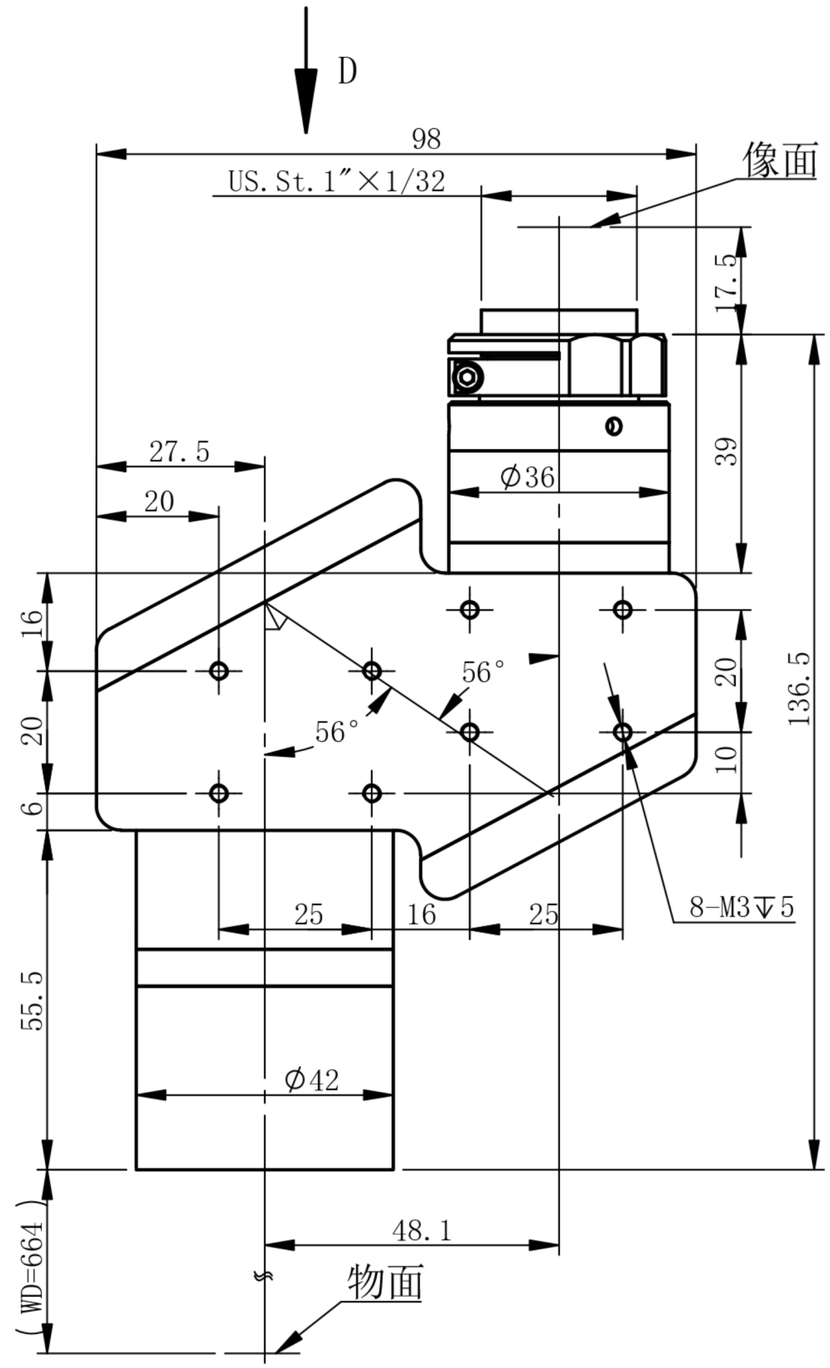

NT-HR03X664-N-5M-CR

主要参数					
倍率	0.3	工作距离	664mm±3%	分辨力	17.5μm
物方视野	Φ36.7mm	景深	8.9mm	像方MTF	>0.3@1201p/mm
像方视野	Φ11mm	光圈	F8	光学畸变	<0.007%

测量范围		
2/3’	8.45×7.07	28.2×23.6mm
1/1.8’	7.2×5.3	24.0×17.7mm
1/2’	6.4×4.8	21.3×16.0mm
1/3’	4.8×3.6	16.0×12.0mm

深圳市双翌光电科技有限公司

双翌 SHUANGYI